ARCEAUX VELO - DUNEA

2 stationnements vélos par arceau

2 déclinaisons disponibles

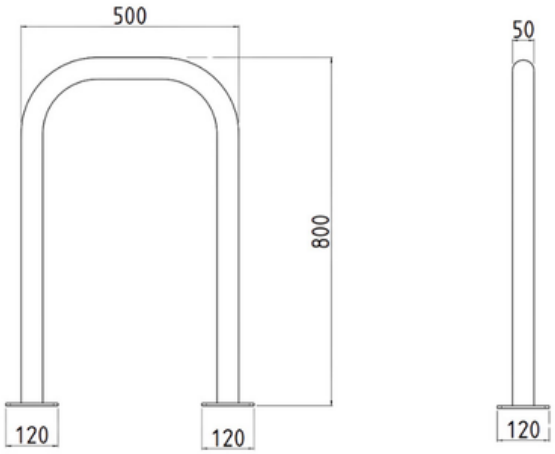

SUR PLATINE

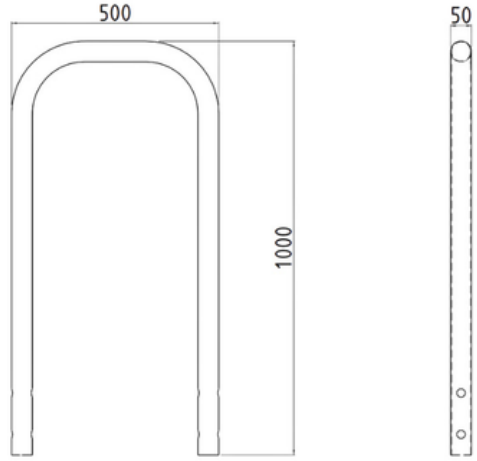

À SCELLER



Description

L'arceau Dunéa, avec sa forme inspirée d'une dune, combine design et sécurité. En acier galvanisé, il résiste aux intempéries et au vandalisme. Sa courbure permet une fixation facile des vélos avec un antivol en U.

Dimensions

Disponible en **2 variantes** :

- **500 x 800 mm** – Fixation sur platines
- **500 x 800 mm** (visible) – À sceller dans le sol

De série

Galvanisé à chaud :
Traitement galvanisation à chaud inclus

Diamètre de tube : 50mm

Options

Diamètre de tube plus grand : 60mm : **+15 € HT**

Coloris:
Couleur RAL au choix - Finition époxy : **+ 30 € HT**

Livraison:
Livraison sur palette.

Installation:
Fixation de l'arceau sur sol dur :

- Par carottage : enterrement de 20 cm.
- Par vissage : fixation sur 2 platines soudées.

Pose possible par Steelbox