VERTICAL TOURNIVELO

Support individuel

Taille unique



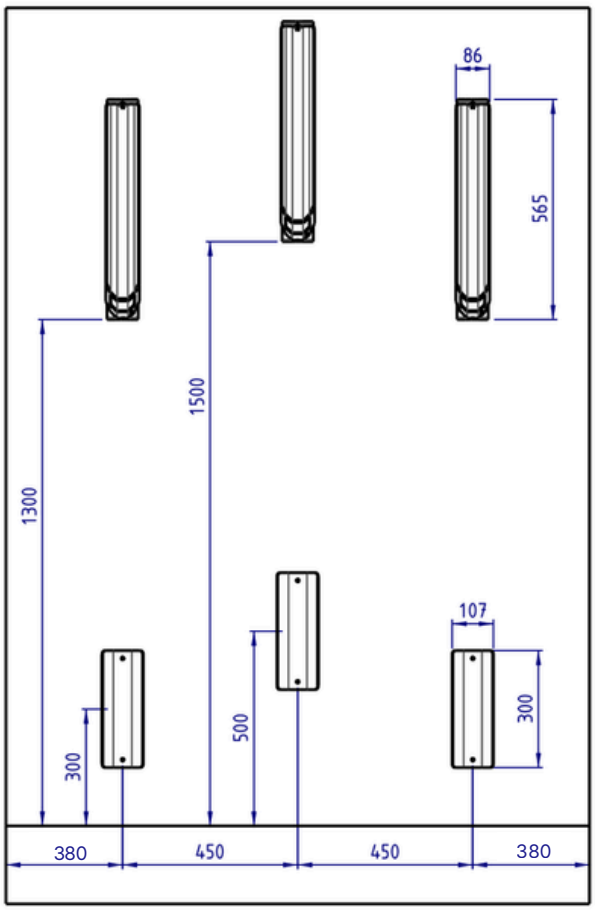

Description

Fixation murale avec pivot à **180°** pour plaquer le support contre le mur lorsqu'il n'est pas utilisé. Conception simple et efficace pour un gain de place maximal.

Points techniques

- Matériau : Acier
- Finition : Galvanisé à chaud (traitement anticorrosion)
- Structure : Support mural en L avec pivot 180° + Support roue arrière en tôle galvanisé (250 mm de hauteur)
- Fixation : 2 platines murales, 6 trous Ø 8 (visserie non fournie)
- Dimensions : Profondeur 58 cm – Hauteur 56 cm
- Compatibilité : Toute taille de vélo et pneus jusqu'à 9 cm de large

De série

Galvanisé à chaud :
Traitement galvanisation à chaud inclus

Options

Coloris:
Couleur RAL au choix - Finition époxy : à partir de **20 € HT**

Livraison:
Sur palette en 2 pièces, ou en carton (petites quantités).

Installation:
Produit livré démonté en 2 pièces. **Pose possible par SteelBox.**