www.steelbox.fr/supports-velos/racks-velo/inclineo

RACK VÉLO - INCLINÉO

Rack vélo semi incliné : Le meilleur ratio des racks pour nombre de vélos / espace disponible

Module de 3, 4 ou 6 vélos

3 tailles disponibles

Description

Le rack Inclinéo permet un stationnement semi-incliné en alternance pour optimiser l'espace. Les logements de roue intégrés assurent un maintien stable et un alignement précis des vélos.



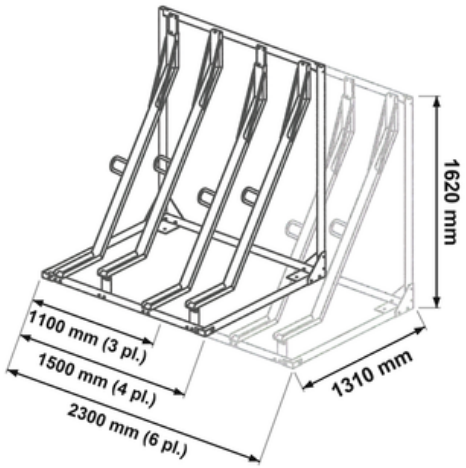

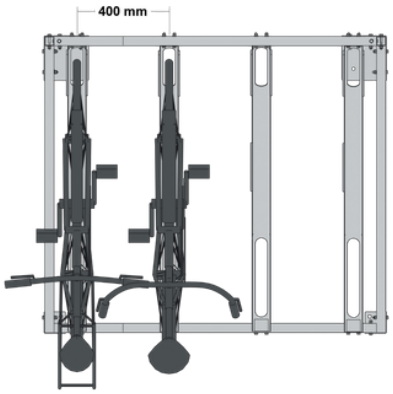

Élément	Détail
Type	Rack vélo semi-incliné alterné
Structure	Acier
Finition	Acier galvanisé
Capacité	3, 4 ou 6 vélos
Longueur	1 100 mm (3 pl.) · 1 500 mm (4 pl.) · 2 300 mm (6 pl.)
Prof. × hauteur	P 1 310 mm × H 1 620 mm
Maintien	Logements de roue intégrés
Sécurité	U métallique pour attacher la roue avant et le cadre du vélo
Livraison	Livré démonté
Installation	À fixer sur dalle béton
Pose	Installation possible par SteelBox

De série

Galvanisé à chaud :
Traitement galvanisation à chaud inclus (antirouille)

Options

Coloris:
Couleur RAL au choix - Traitement primaire anticorrosion et Finition époxy : **+ 70 € HT**

Livraison:
Rack livré non assemblé sur palette

Installation:
A fixer sur dalle béton
Pose possible par Steelbox → Nous consulter