ARCEAUX VELO - PANNEO

2 stationnements vélos par arceau

2 déclinaisons disponibles

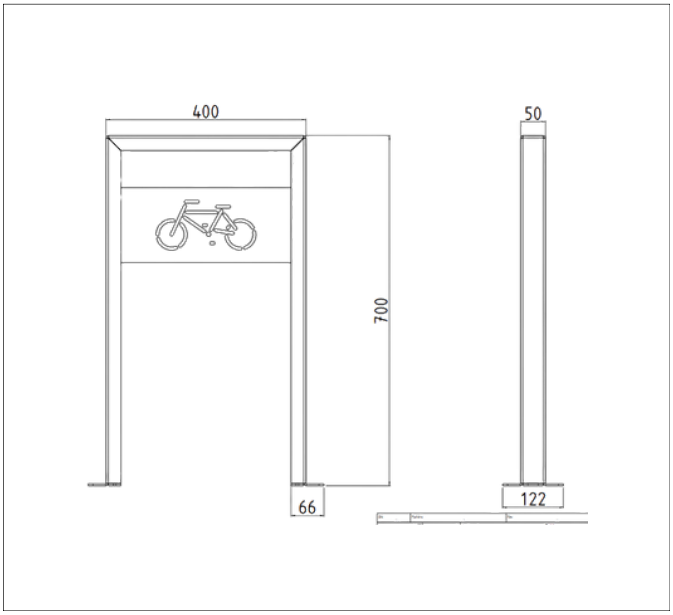

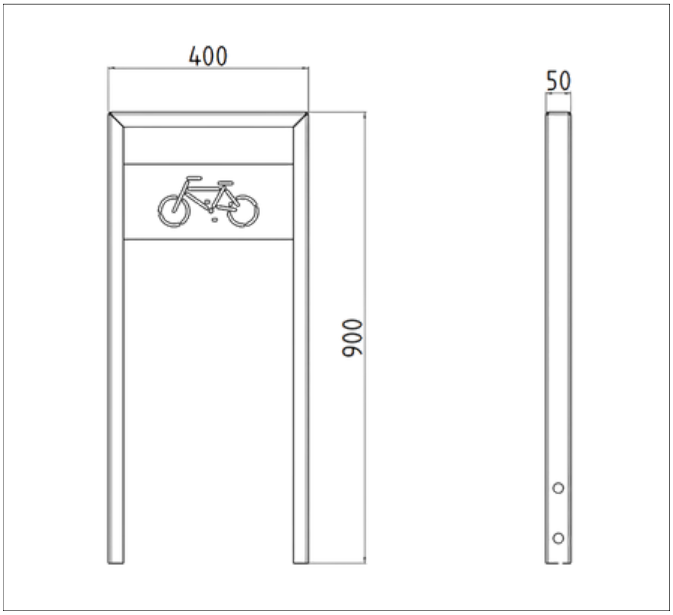



Description

Arceau vélo avec **panneau intégré**, offrant une **signalétique personnalisable** et une visibilité renforcée. Idéal pour identifier clairement les zones de stationnement.

Dimensions

- **Épaisseur** : 4 mm
- **Hauteur** : 700 mm (platines) ou 900 mm (scellé)

De série

Galvanisé à chaud :
Traitement galvanisation à chaud

Options

Coloris:
Couleur RAL au choix - Finition époxy : **+ 30 € HT**

Livraison:
Livraison sur palette.

Installation:
Fixation de l'arceau sur sol dur :

- Par carottage : enterrement de 20 cm.
- Par vissage : semelle à 6 pattes percées Ø 11 mm.

Pose possible par Steelbox